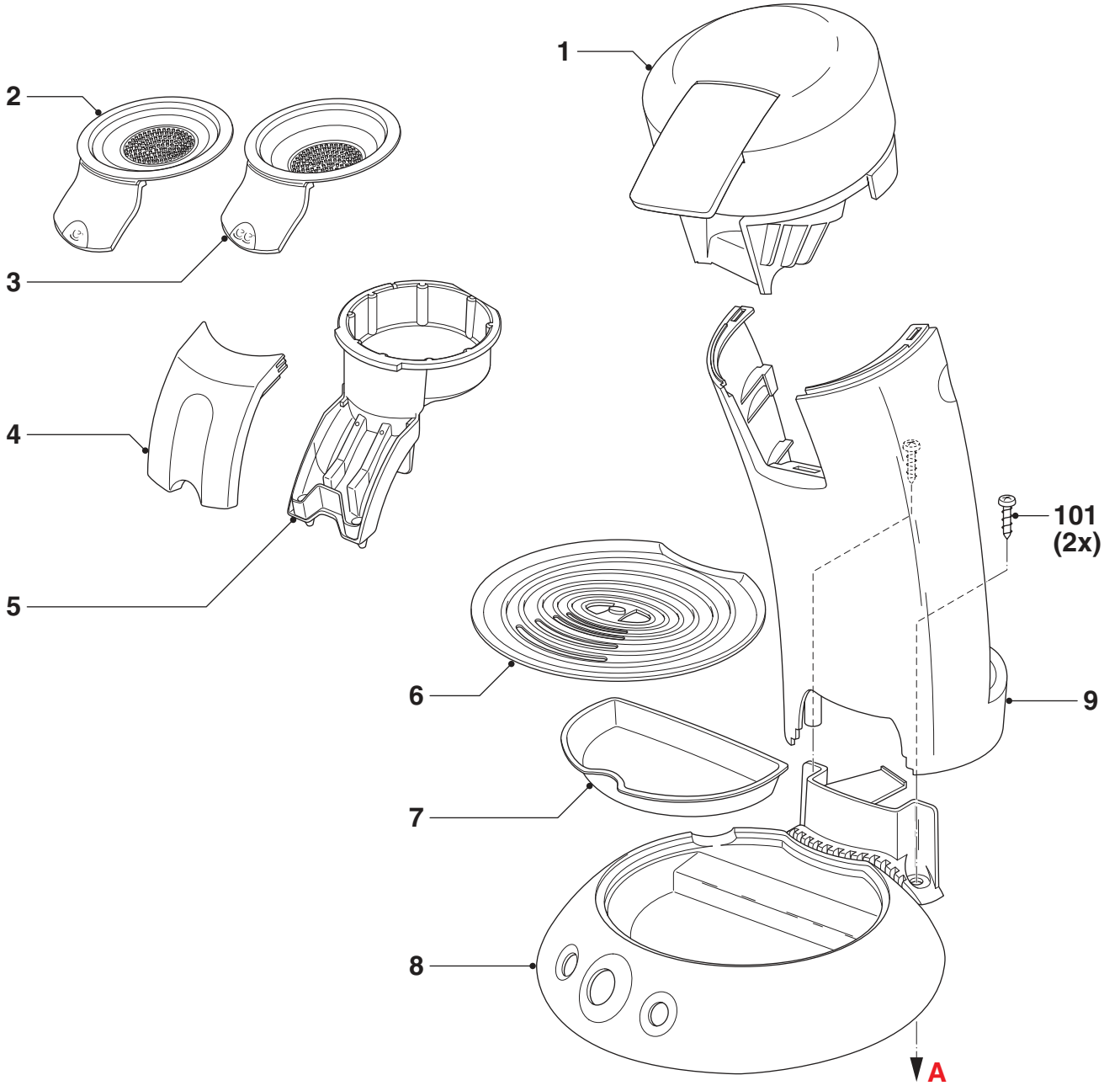
1
2
3
4
5
6
7
8
9
101
(2x)
A

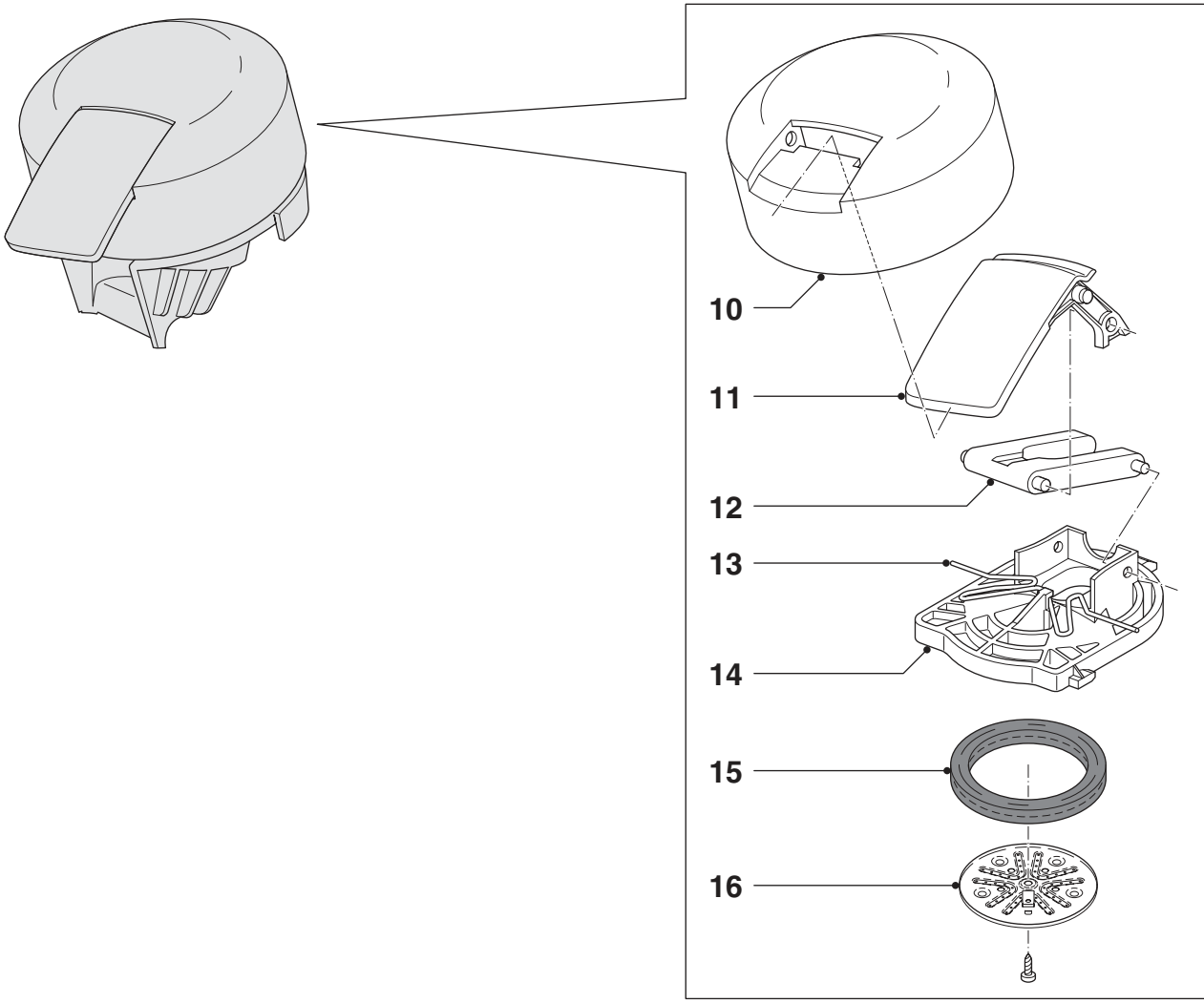
10
11
12
13
14
15
16

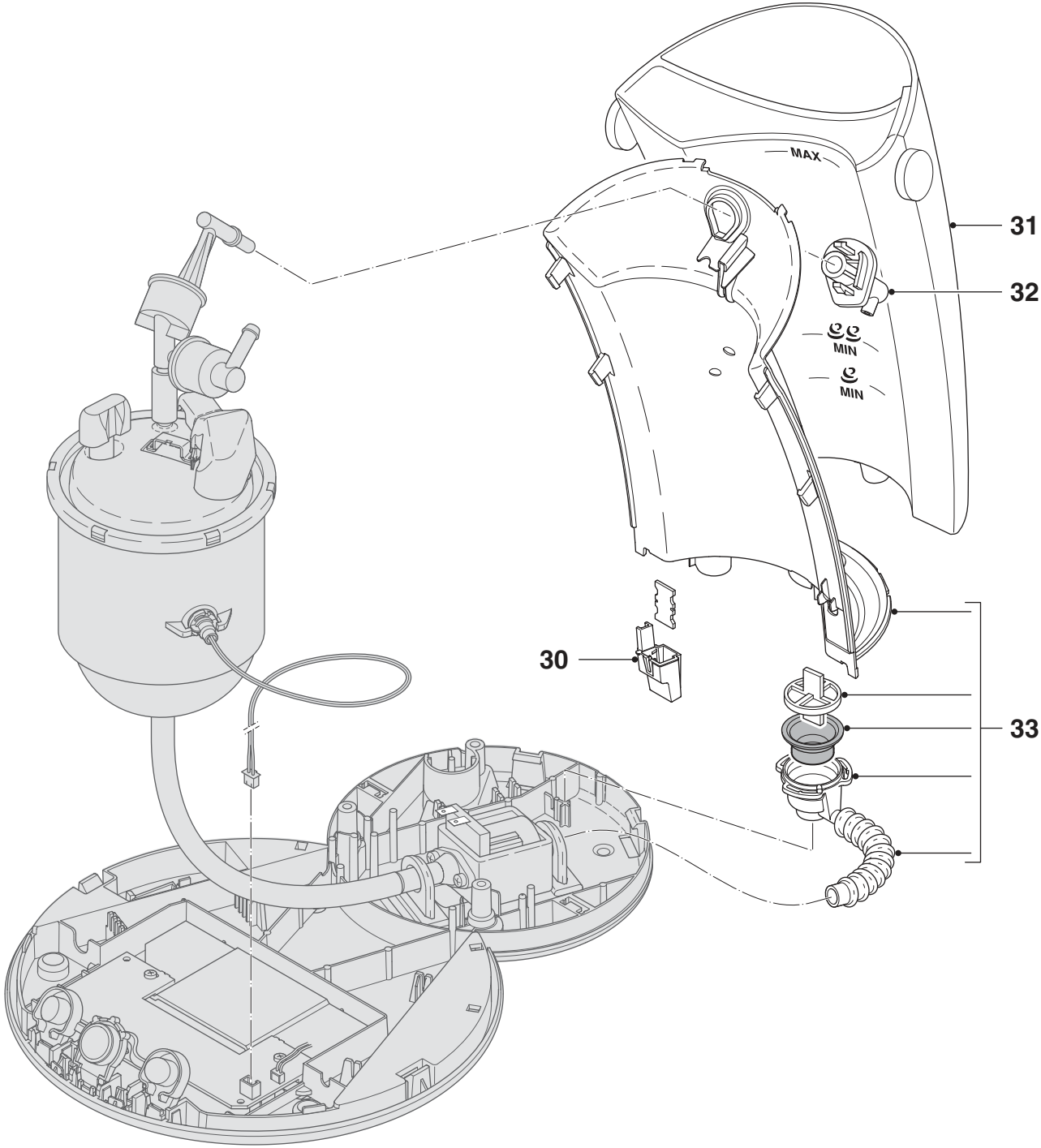
MAX
MIN
MIN
31
32
30
33

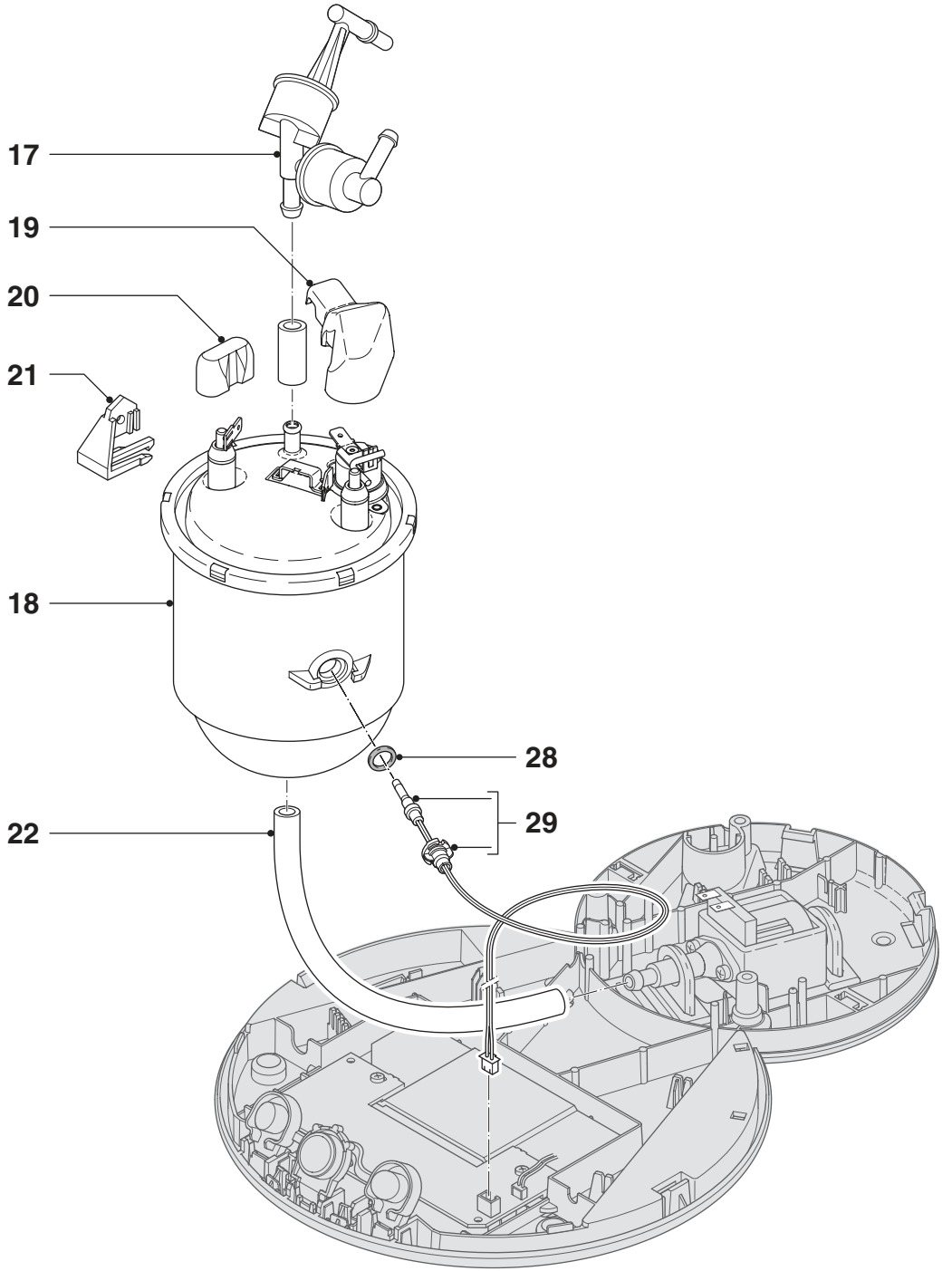
17
19
20
21
18
28
29
22

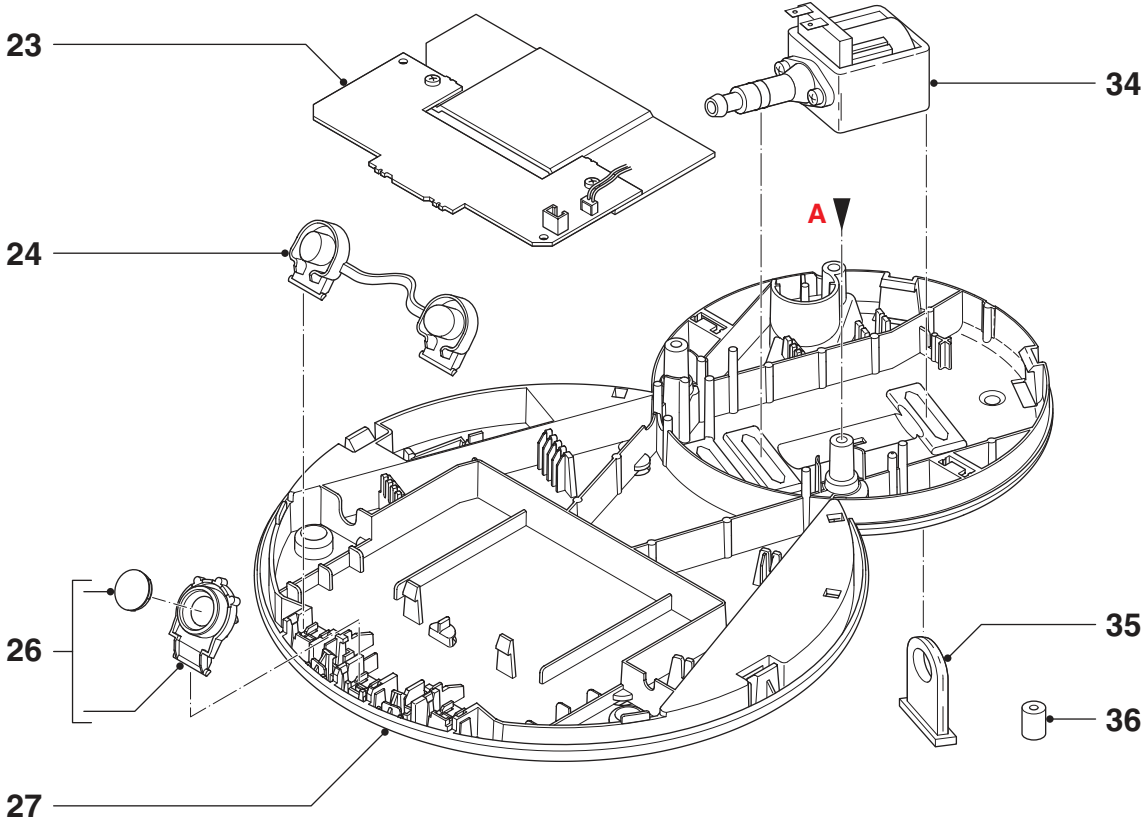
23
34
A
24
26
35
36
27